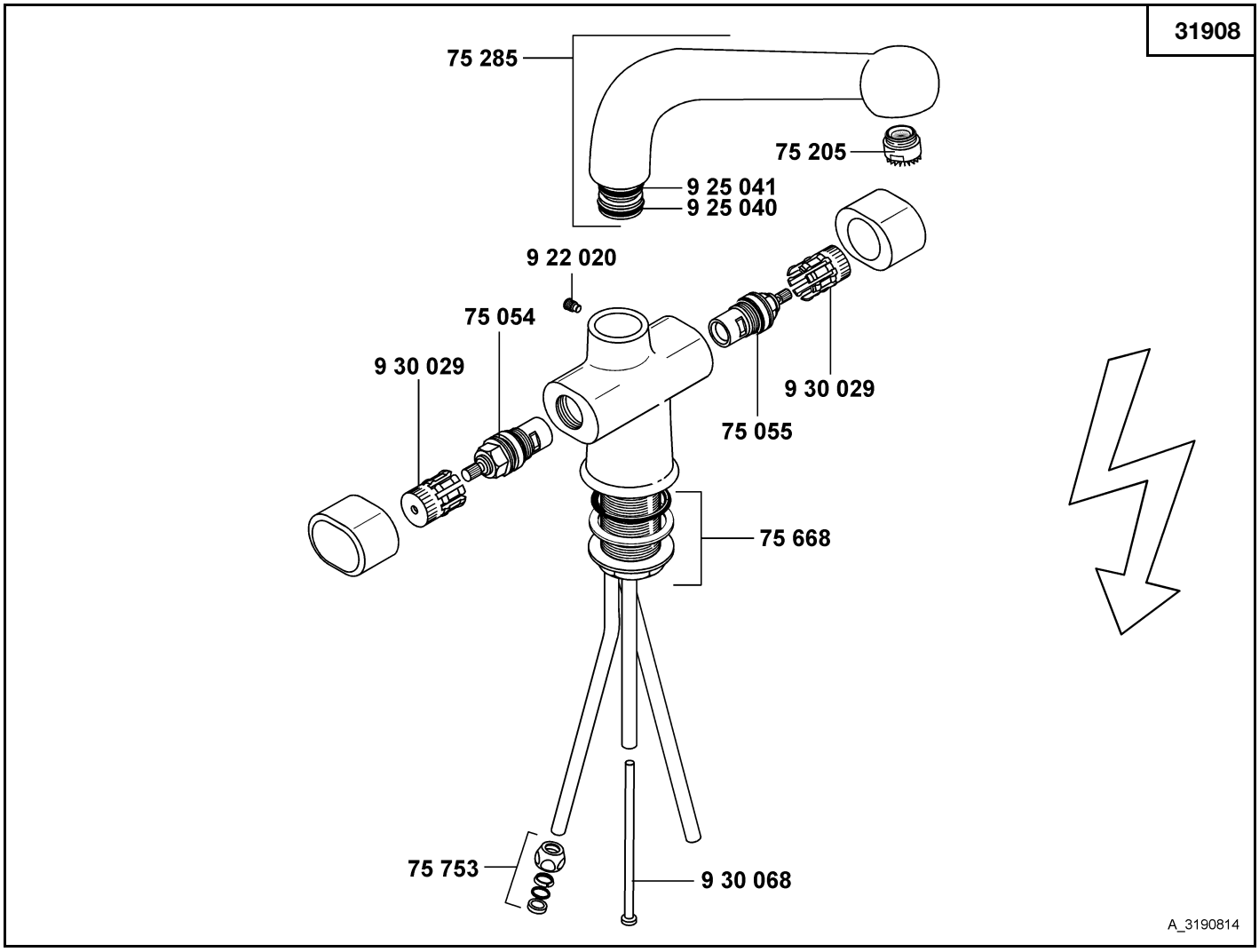

31908	Spültischarmatur DN 6	sink mixer DN 6	gootsteenmengkraan
75 054	Keramik-Oberteil G 1/2, 90°	ceramic headpart G 1/2, 90°	keramisch bovendeel G 1/2, 90°
75 055	Keramik-Oberteil G 1/2, 90°	ceramic headpart G 1/2, 90°	keramisch bovendeel G 1/2, 90°
75 205	Strahlregler M 24 x 1	flow straightener M 24 x 1	straalbreker M 24 x 1
75 285	Gussauslauf KLUDI SWINGLINE ND	casted spout KLUDI SWINGLINE ND	gegoten uitloop KLUDI SWINGLINE LD
75 668	Befestigungssatz	assembling set	bevestigingsset
75 753	Quetschverschraubung	compression joint	klemkoppeling
922 020	Auslaufbefestigungsschraube	fastening screw for spout	bev. schroef voor uitloop
925 040	O-Ring	O-ring	o-ring
925 041	O-Ring	O-ring	o-ring
930 029	Rastbuchse	insert	klemnok
930 068	Drosselschlauch	reducer pipe	reduceerslang